DALLAS 600

02 QUEIMADORES

SELMETAL

GUIA DE PREPARAÇÃO DO NICHO PARA INSTALAÇÃO

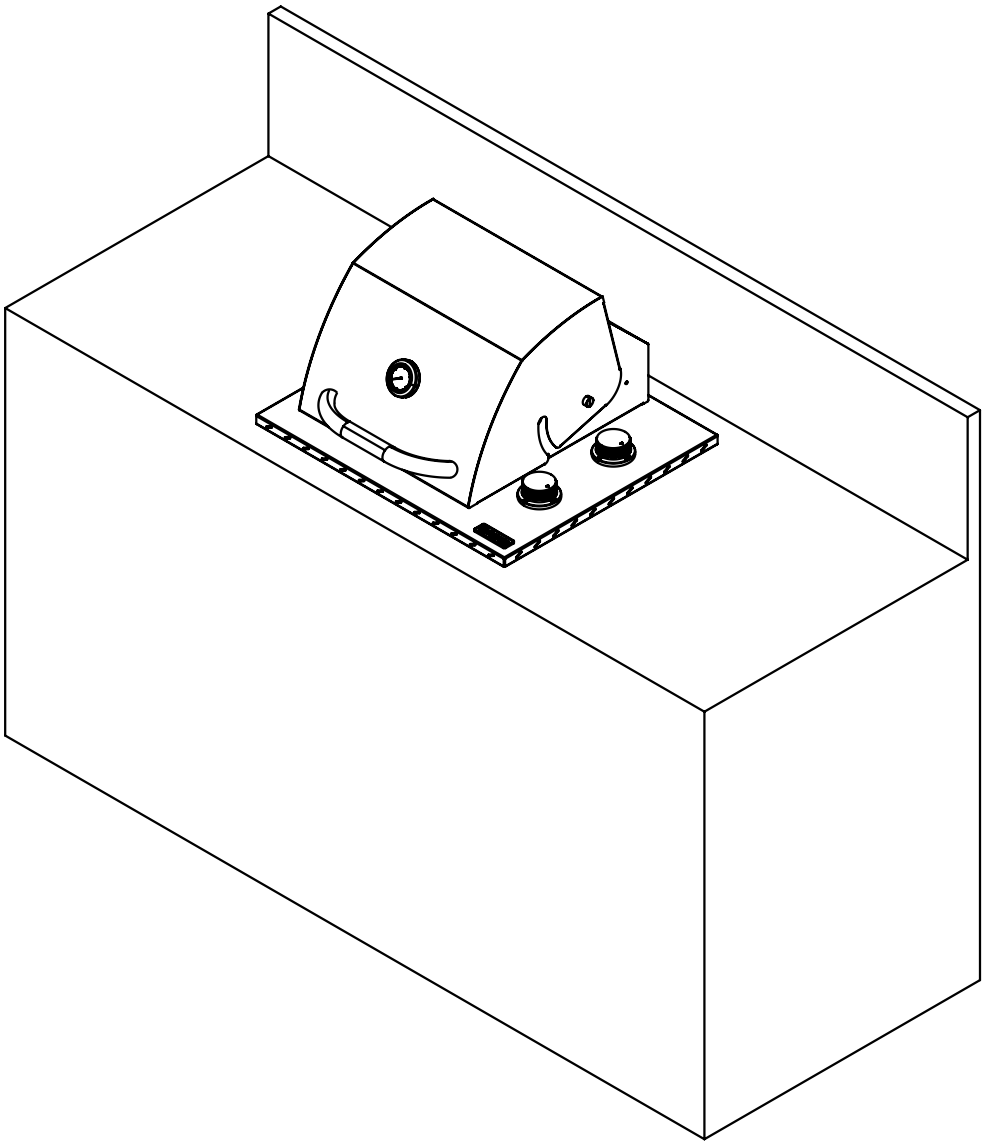

DIMENSÕES EM cm

DALLAS 600

02 QUEIMADORES

SELMETAL

VISTA LATERAL

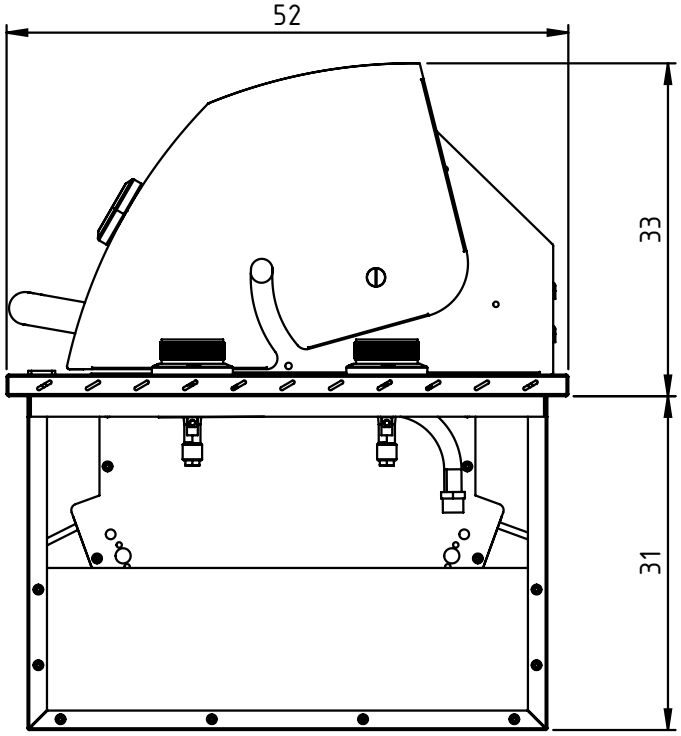

VISTA FRONTAL

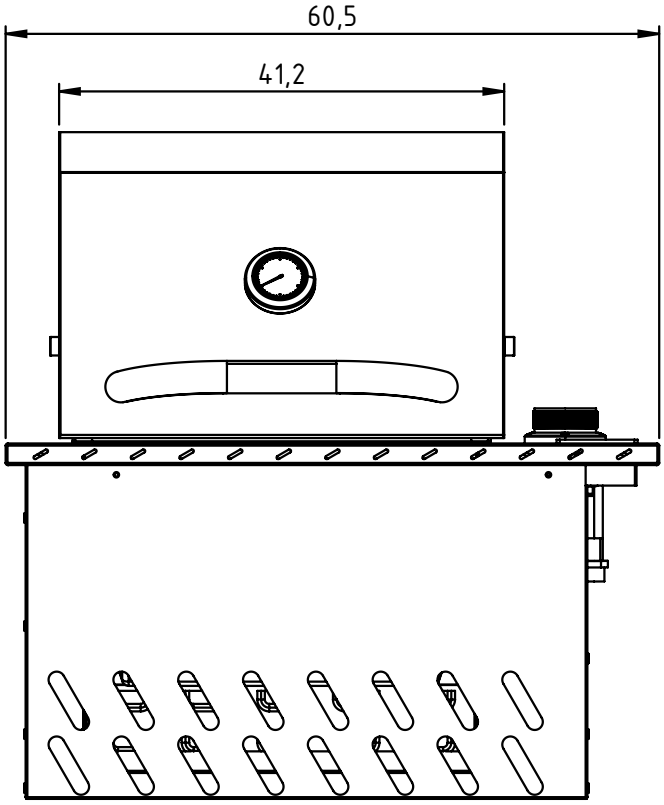

DIMENSÕES EM cm

DALLAS 600

02 QUEIMADORES

SELMETAL

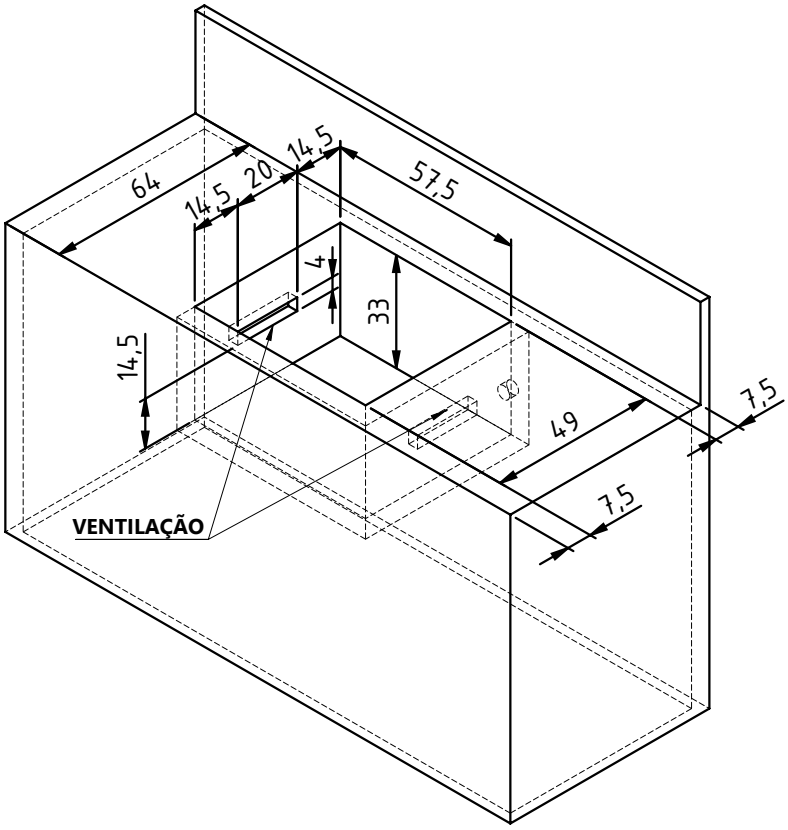

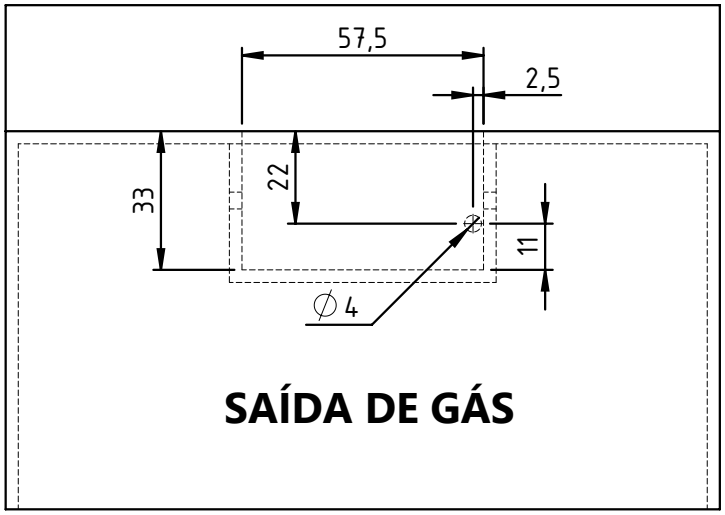

VISTA FRONTAL

RECOMENDA-SE O USO DE MATERIAIS QUE SUPORTEM TEMPERATURAS ACIMA DE 240º C (DEKTON E COVERLAN)

DIMENSÕES EM cm

DALLAS 600

02 QUEIMADORES

SELMETAL

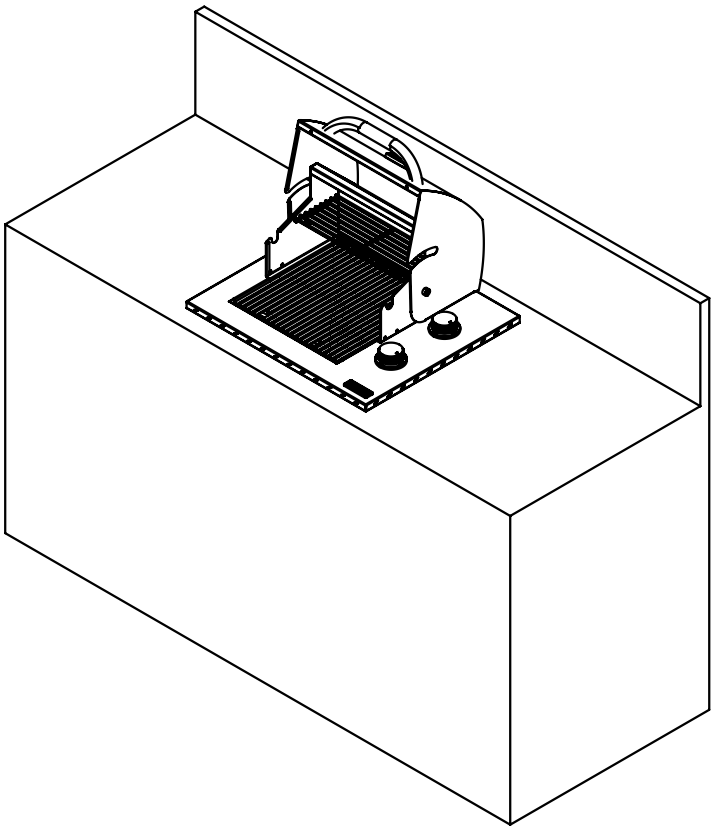

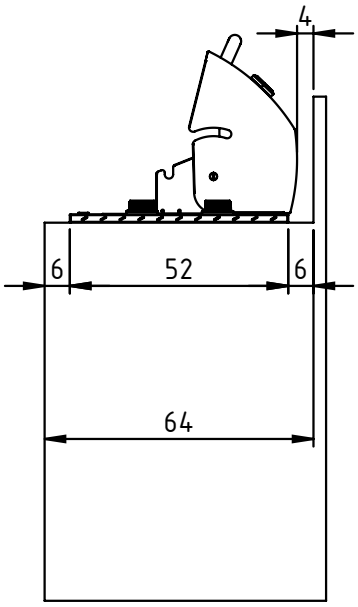

VISTA LATERAL

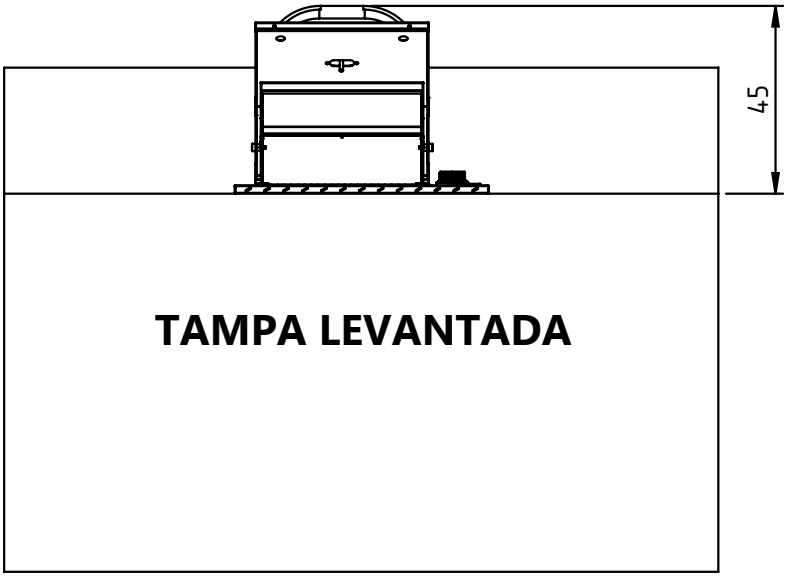

VISTA FRONTAL

DIMENSÕES EM cm

DALLAS 600

02 QUEIMADORES

SELMETAL

CARACTERÍSTICAS DO PRODUTO

FABRICADA EM AÇO INOX 304

GRELHA EM AÇO INOX 304 8mm

02 QUEIMADORES INFRAVERMELHOS

FUNCIONA COM GÁS GLP OU GN

PREPARADA PARA GÁS GN

ACOMPANHA VÁLVULA PARA GLP

DIMENSÕES 52 X 33 X 60,5 cm

ÁREA DE COZIMENTO 36 X 37 cm

17.800 BTU´s

CONSUMO DE GÁS 0,3 kg/h

MEDIDOR DE TEMPERATURA

SISTEMA DE IGNIÇÃO "PUSH TURN"

BANDEJA REMOVÍVEL PARA COLETA DE GORDURA

PESO LÍQUIDO 16,5 kg

01 ANO DE GARANTIA (EM DEFEITOS DE FABRICAÇÃO)